図面を実測しない事

DO NOT SCALE DRAWING

呼び寸法 RANGE	許容差の区分 COMMON TOLERANCE			
≦ 10	±0.1	±0.2	±0.4	±
≦ 25	±0.15	±0.3	±0.6	±
≦ 80	±0.25	±0.5	±1.0	±
≦ 250	±0.4	±0.8	±1.5	±
≦1000	±1.0	±2.0	±6.0	±

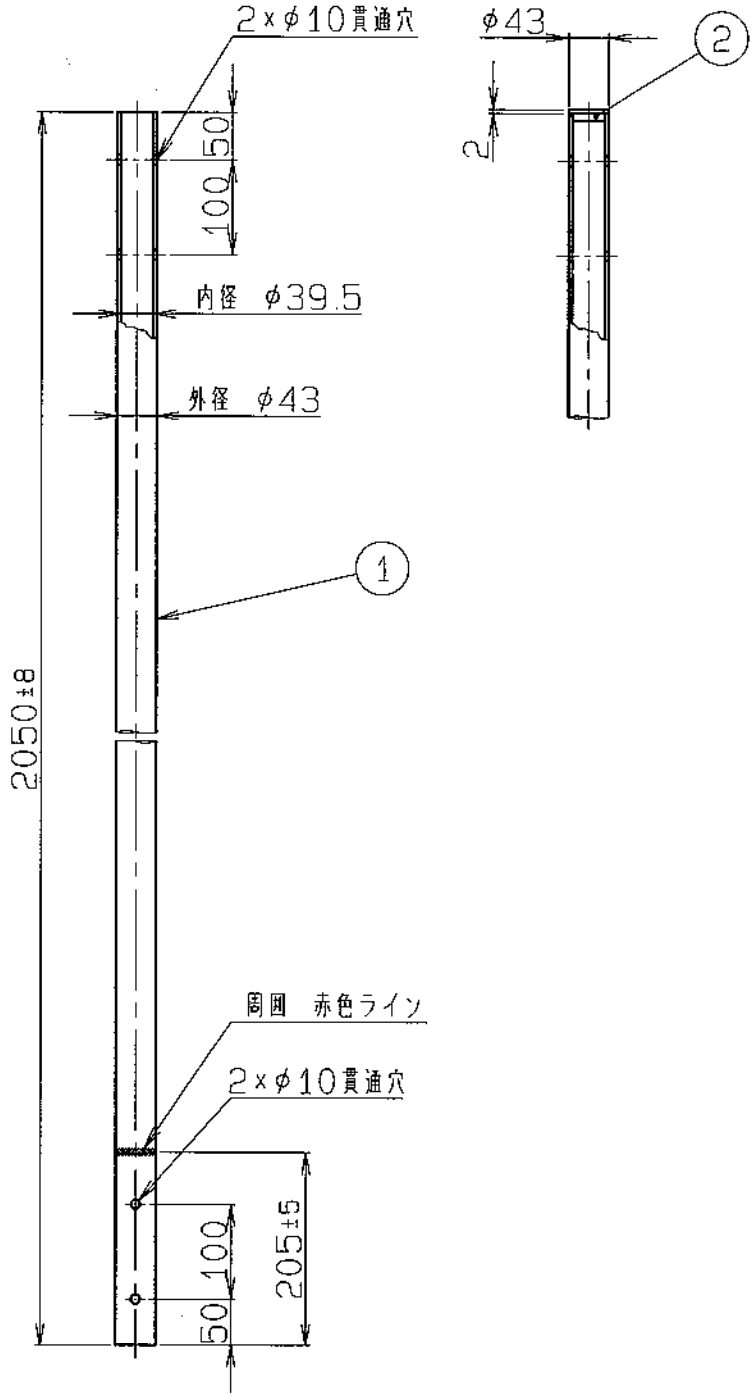

注文の際は、部番2「キャップ」の
有無を指定ください。

部番 ITEM	名称 DESCRIPTION	個数 QUANTITY	材質・処理 MATERIAL TREATMENT	部品図番 PART DRAWING No.	備考 NOTE
2	キャップ	1	アルミニウム		
1	ポール	1	アルミニウム管・アルマイト処理		

符号 SYM	日付 DATE	変更記事 REVISION RECORD	担当 DESIGNED	承認 APPROVED
△				
△				
△				
△				
△				
△				

SCALE 尺度 Fenr	DESIGNED 担当 北澤 2012.12.6	DRAWN 製図 佐藤 2011.12.6	INSPECTED 検図 大増 2011.12.6	APPROVED 承認 奥 2011.12.6
単位 DIM m·m	質量 MASS 約1.3kg			
MICRO CADAM				

日本アンテナ株式会社
NIPPON ANTENNA CO., LTD.

品名 DESCRIPTION アンテナポール管
名称 ポールNo.3 43.0φ 外観図
図番 DRAWING No. FM-K713-H00

VE

A4